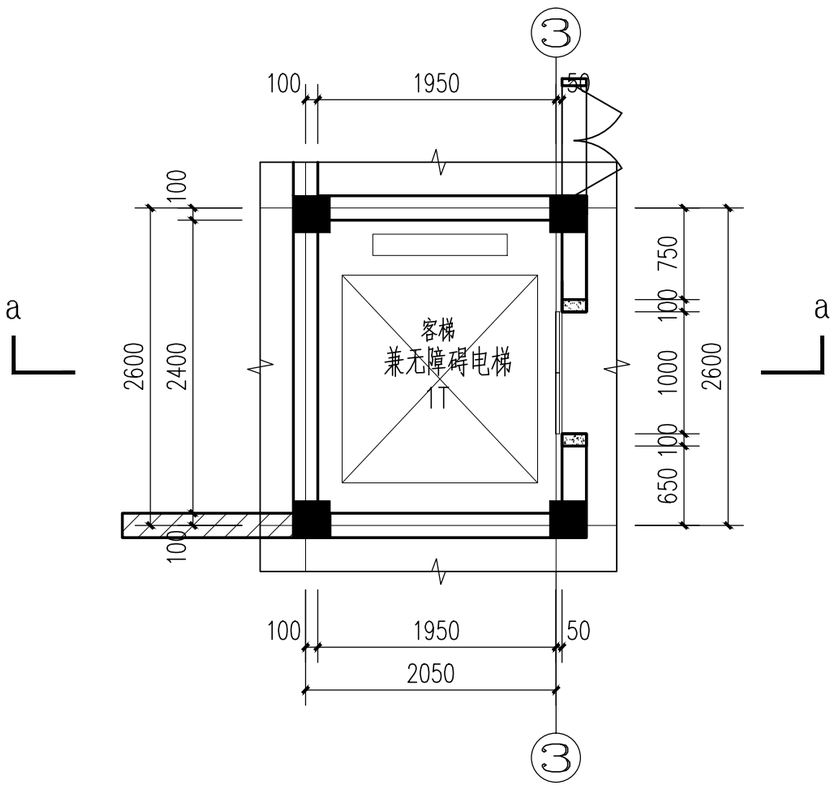

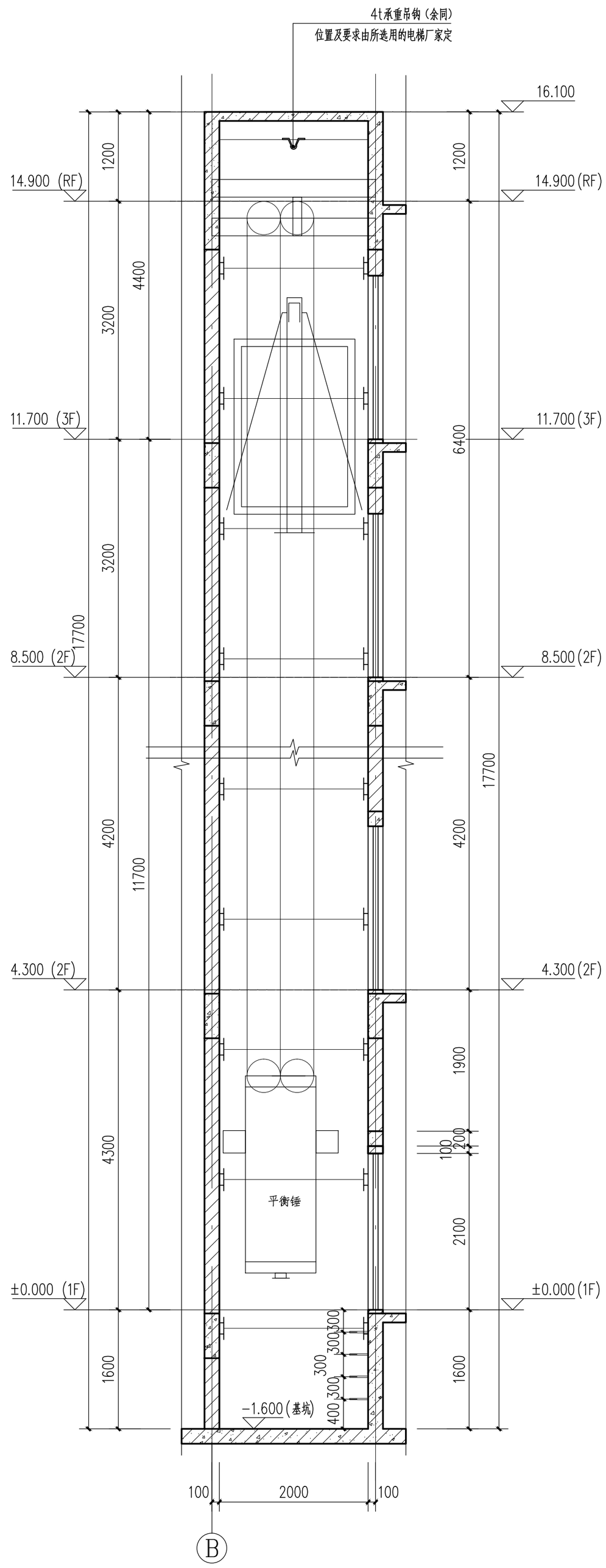

电梯选型表

名 称	额定载重量（Kg）	额定速度（m/s）	站数	提升高度（m）	备注
客梯 兼无障碍电梯	1000kg	1.5	4	11.7	无机房客梯

电梯说明：

1.本图乘客电梯按额定载重常用乘客电梯技术参数技术标准绘制，安装时需厂方复核无误后方可作为电梯安装依据。电梯具体参数详见电梯明细表。
2.井道四壁应为垂直的井道允差为+25mm,并按图尺寸预埋钢板。
3.井道内如有水管、排气管等与电梯无关的设施应先与厂商联系。
4.图注外厅门是装修后净空尺寸其粉刷装修宜待电梯门安装后进行。
5.井道底坑应是防水的不应有渗漏现象并浇制混凝土梁。
6.要求使用单位在井道对重侧壁上适当位置设永久性电气照明其位置及盏数为:井道最高和最低点米内设一个，其间至少6米设一个。
7.图中未详尽之处，须严格按照国家现行《工程施工及验收规范》执行。
8.井道底坑应用20厚1:2聚合物防水砂浆防水并浇制混凝土。
9.电梯层门的耐火完整性不应低于2.00h。

① 货梯a－a剖面图 1:50

HONG YU
广东洪宇建筑与工程设计顾问有限公司
HONG YU ARCHITECTURAL& ENGINEERING DESIGNING CONSULTANTS LTD

城乡规划 甲级 编号 自资规甲字2244 0603
建筑工程 甲级 编号 A244001127
房屋建筑工程监理 甲级 编号 E244002020
风景园林 乙级 编号 A244001124
人防工程 乙级 编号 A244001124
市政工程 乙级 编号 A244001124
岩土工程勘察 乙级 编号 B244065990
工程咨询 乙级 编号 乙资 23202231 0021

会 签 COORDINATION
建 筑 ARCHI.
园 林 GARDEN.
结 构 STRUCT.
给排水 PLUMBING
电 气 ELEC.
暖通/燃气 HVAC/GAS

附 注 DESCRIPTIONS
1.不可按图纸(含DDX件)量取尺寸，所有尺寸须通过放样确定，未经同意不得使用、泄露、散布或复制本文件及其资料。
2.此施工图设计必须经相关政府部门、建设、消防等部门及审图公司审核通过后才能施工。

审 定 APPROVED BY	张念华	
审 核 EXAMINED BY	谢 奎	
项目负责 CAPTAIN	李俊刚	
专业负责 CHIEF ENGI.	李俊刚	
校 对 CHECKED BY	梁颖斌	
设 计 DESIGNED BY	黄 宇	
印刷体 PRINT	签 署 SIGNATURE	

建设单位 CLIENT 广东省云浮市气象局
建设地点 SITE 广东省云浮市云城区云城街道兴云东路存岗山
工程名称 PROJECT 云浮市气象局基础设施建设项目
子项一单体名称 SUBPROJECT-UNIT 新建业务用房
图 名 TITLE 客梯大样图
设计号 CONTRACT No.
版次 EDITION No. 日期 DATE 2025.08
图别 DRAWING TYPE 图号 DRAWING No. DY-03
归档纪录: ARCHIVESS: